DSV-S300
双液螺杆阀

DSV-S300 是世宗自主研发的一款渐进式双液螺杆阀。产品采用螺旋结构设计，通过转子在定子腔内的定向旋转，实现对液体精准的分配和输送。同时可通过电机反转，轻松实现回吸。适用于各类高粘度、颗粒性、剪切敏感、腐蚀性液体的点胶工艺要求。

特点与优势

- 容积式输送，点胶误差控制在±1%以内
- 输出无脉动，保持恒定的线性定量输出
- 回吸功能保证断胶干净，不会导致滴漏或溢出
- 可适应含有填料或颗粒物的流体
- 组份比例可调，适用于1:1-10:1的高比例定量混合

适合流体

油、脂	研磨介质
硅树脂	密封剂

性能参数

外形尺寸	167.5*258.5*78mm
重量	1880g
粘度	0-1000000cps
计量精度	±1%
最小出胶量	0.03ml
流量	0.6-32ml/min（at 1:1）
工作压力	0-2MPa
最大压力	4MPa
进料口接口	Rc1/4" + Rc1/8"
出料口接口	卡口式静态混合管连接座
壳体材质	高密度聚甲醛/不锈钢
定子材质	高密度聚乙烯/VisChem
螺杆材质	不锈钢
电机	18-24VDC/增量式编码器
介质温度	10-40℃
混合比	1:1-10:1
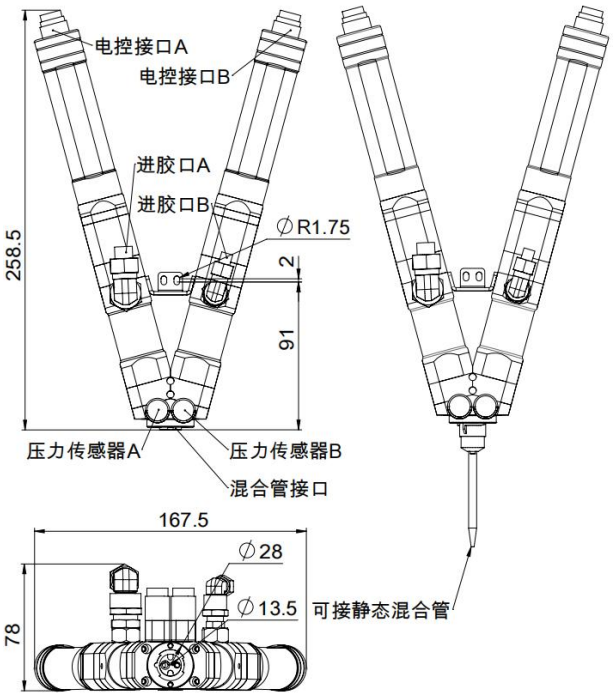
安装尺寸